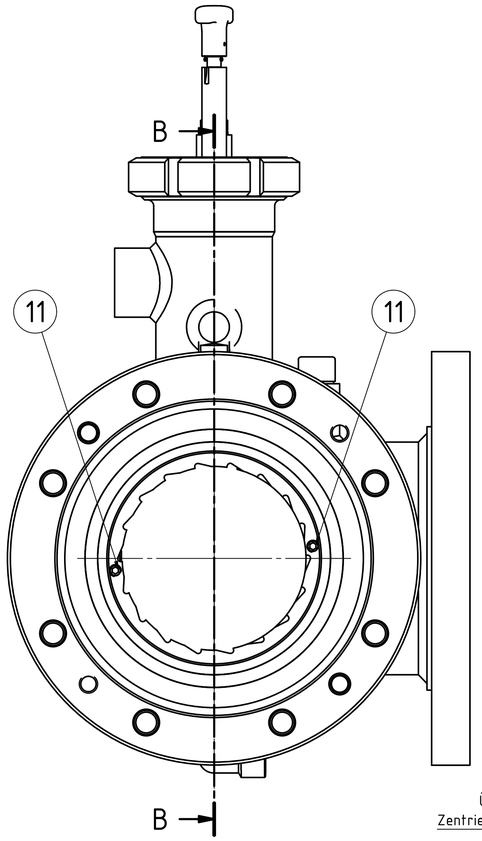

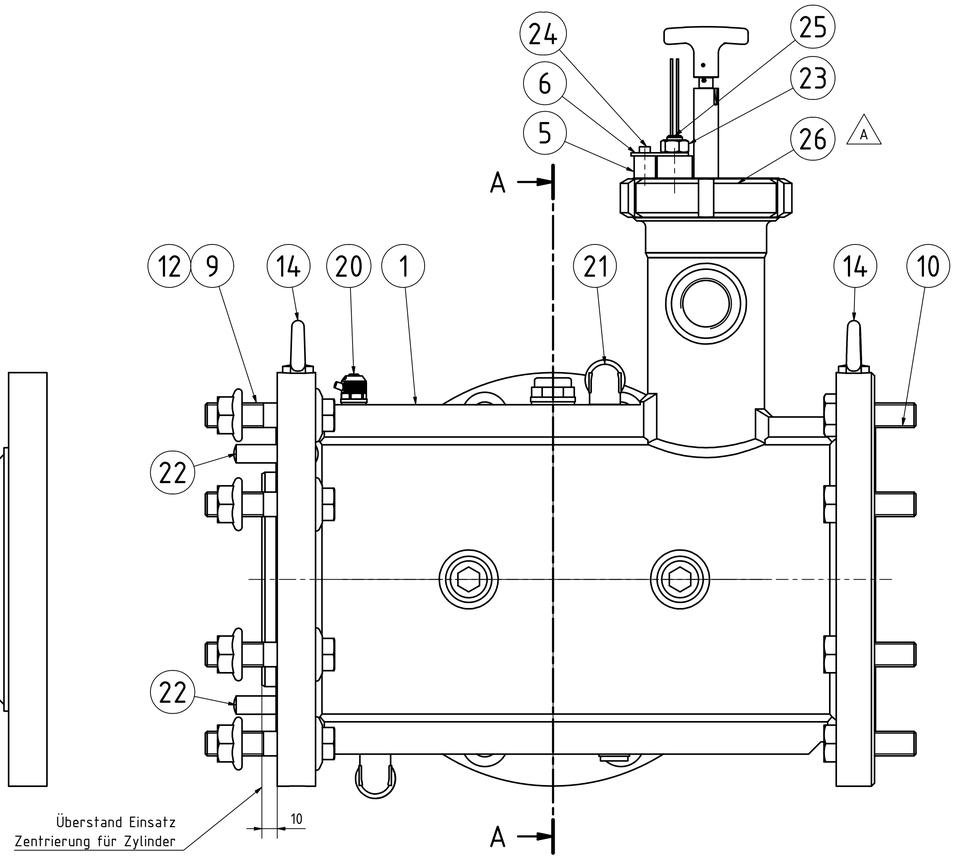

A-A (1 : 2)

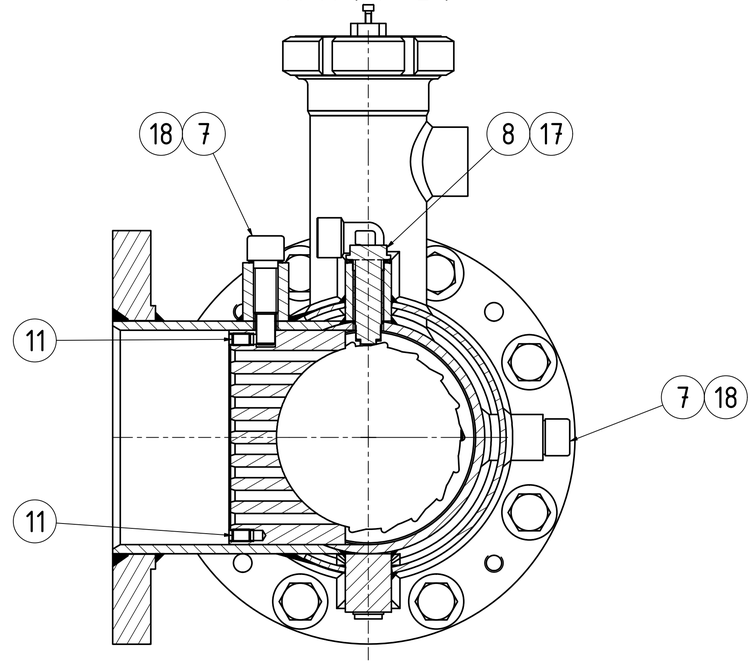

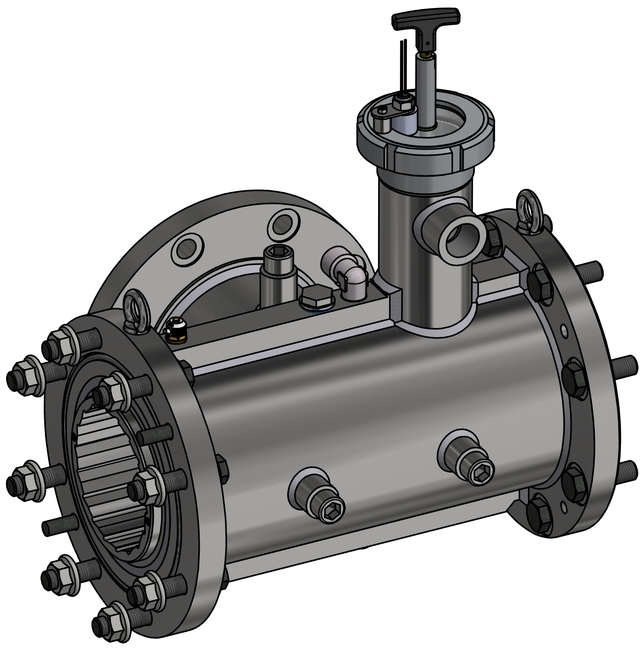

B-B (1 : 2)

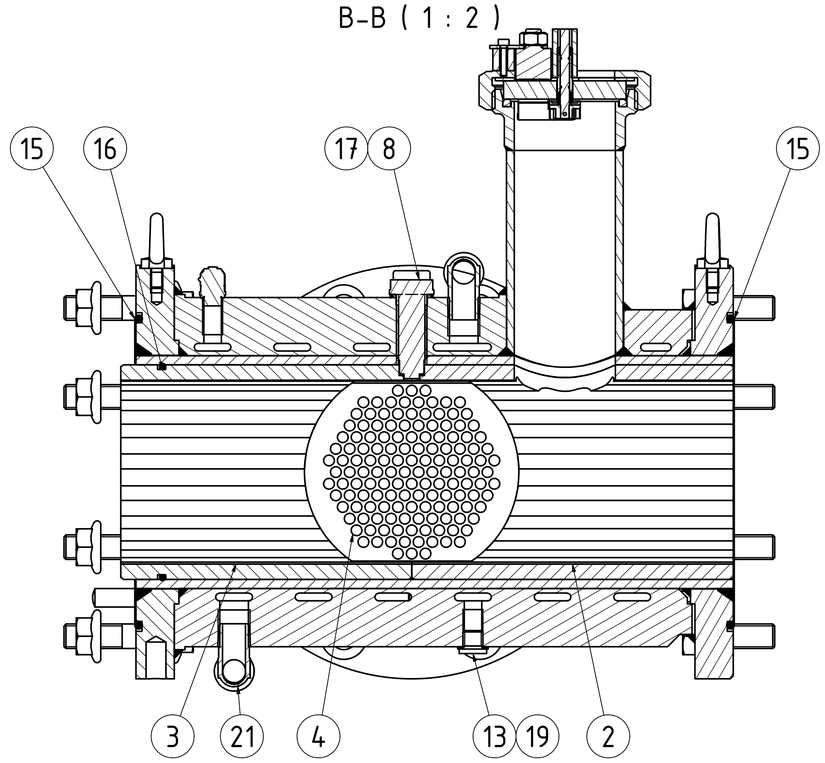

Rev.	Änderungstext	Datum	Freigabe
A	Pos. 26 ergänzt	08.03.2024	H.Rochner

Gewicht in kg: 62,8 kg	Allg. Toleranzen: ISO 2768-1 m, ISO 2768-2 K	M 1 : 2	Auftrag
		Halbzeug	
		Werkstoff	
	Datum / Name	Rumpf komplett	
	Bearb. 17.10.2023 H.Rochner	Ersatzteilschaubild	
	Änderung		
	Freigabe 18.10.2023 H.Rochner	P2906.01.00.00.000	Blatt 1 / 1 A1

ECT kema Extrusion for Ceramic Technology

Weitergabe sowie Vervielfältigung dieser Unterlage, Verwertung und Mitteilung ihres Inhaltes nicht gestattet, soweit nicht ausdrücklich zugestanden. Zuwiderhandlungen verpflichten zu Schadenersatz. Alle Rechte für den Fall der Patenterteilung oder Gebrauchsmuster-Eintragung vorbehalten.